RYTERNA

www.ryterna.pl

BRAMY PRZEMYSŁOWE

Modele: TLP, TL-FV, TLT

RYTERNA

specjaliści bram

CFC *free*
poliurethane

Model **TLP**

Bramy przemysłowe ocieplone

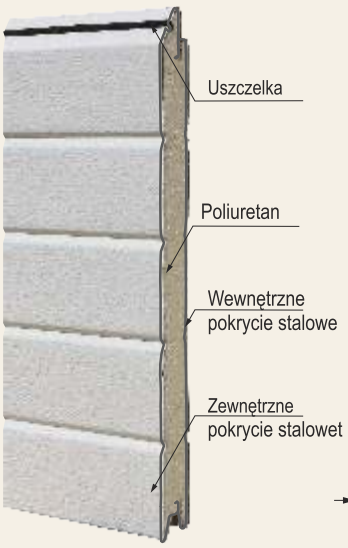

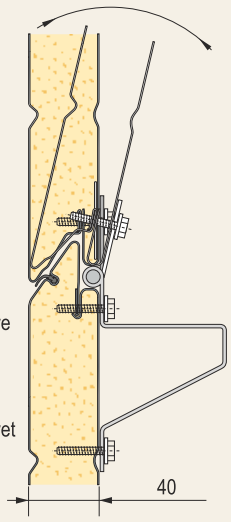

TLP przemysłowe bramy są 40 mm grubości, typ izolacji płyt warstwowych. Standardowe wysokości panelu 500 i 610mm. Przetłoczenia niskie lub makro przetłoczenia. Sekcji tego typu mogą być wykorzystane do 50 m^2 powierzchni. Skrętne sprężyny (Torsion) mogą być przeznaczone do 20 000, 50 000 lub 100 000 cykl.

TLP przemysłowe bramy potwierdzone znakiem CE, odpowiada najwyższym wymaganiom CE. Badania wykonał "SP Provning Forskining".

Wymiary, które trzeba wiedzieć przy zamówieniu bram

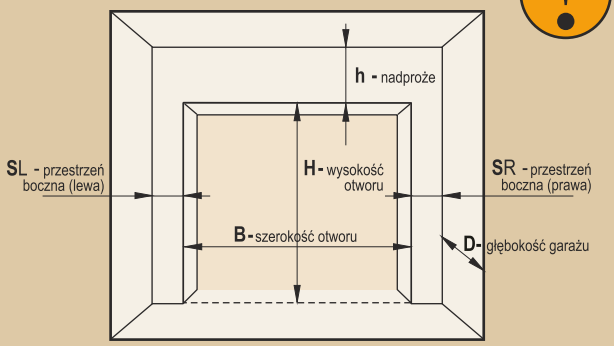

Typy prowadzeń

Różne typy prowadzeń pomogą dostosować bramy do różnych nadzwyczajnych warunków montowania.

* Na życzenie klienta są możliwe specjalne niestandardowe typy prowadzenia bram.

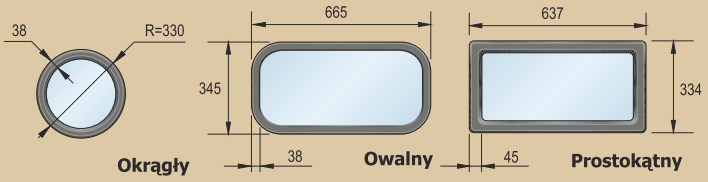

Okienka

3 typy okienko (okrągłe, owalne, prostokątne).

Drzwi przejściowe

Standardowe wymiary drzwiach przejściowych jest H 2000 mm x 800 mm.

Drzwi boczne

Drzwi boczne dostosujemy do bram garażowych.

Niestandardowa okienka lub drzwi przejściowe na zapytania.

STD - prowadzenie standardowa

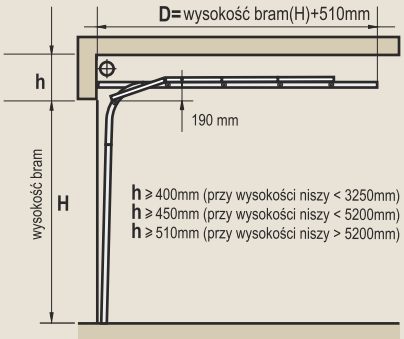

STD RM - sprężyna z tylu

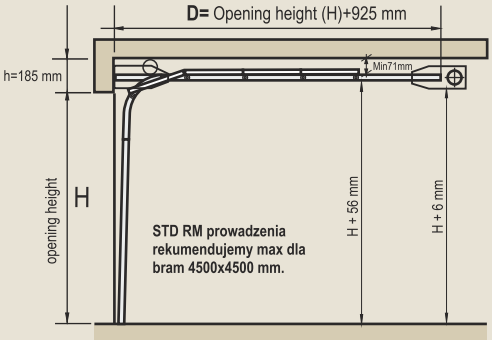

LHR FM - prowadzenie niskie, podwójna prowadnica, sprężyna z przodu

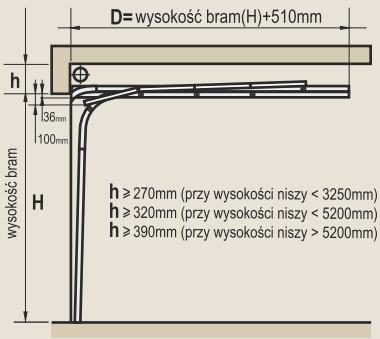

TLP-Full View

Panoramiczne przeszklone bramy

Panele

Panele bram są zrobione z anodowanych profili aluminiowych, przeszklone pakietami szkła akrylowego. Panele mogą być wykonane w różnych odcieniach kolorów RAL.
We bramach standardowych TL Full View panel dolny jest typu "sandwich", kolor biały.

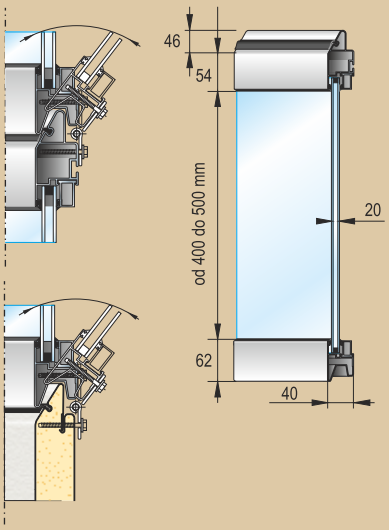

Thermo profil

Panele FV zapewniają dodatkową izolację termiczną

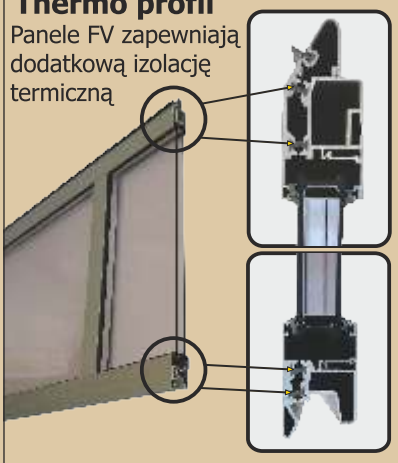

LHR RM -prowadzenie niskie, podwójna prowadnica, sprężyna z tylu

HL -prowadzenie wysokie, sprężyna z przodu

VL TM - prowadzenie pionowe, sprężyna na szynie

VL MM - prowadzenie pionowe, sprężyna 1 metr nad nadprożem

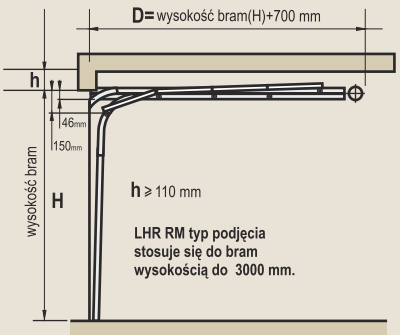

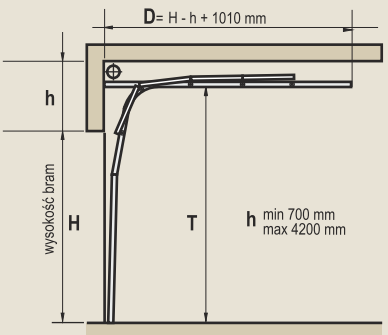

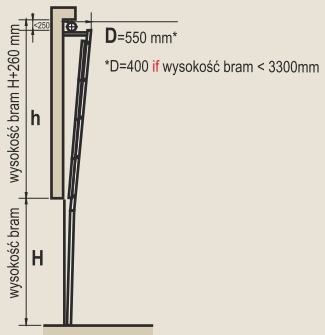

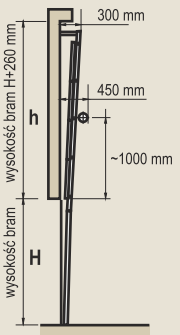

ISO 9001 CE EN 13241-1 Construction Products directive

SP PROVNING · FORSKNING

Model TLT

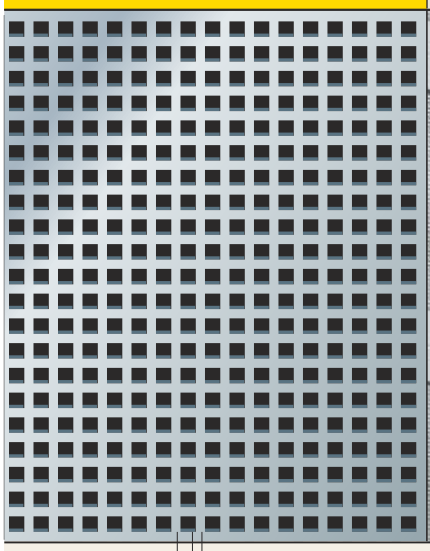

5 mm

3 mm

Bramy TLT przeznaczone do stosowanie w garażach podziemnych i wszedzie, gdzie potrzebna jest maksymalna wentylacja. Perforowana stalowa płyta bram TLT zapewnia dobry przepust strumienia powietra, dodaje bramom maksymalną odporność i niezawodność.

Dodatkowe typy TLP panelu

Szeroki wybór model panelu i kolorów do bram TLP.

KASETONOWE

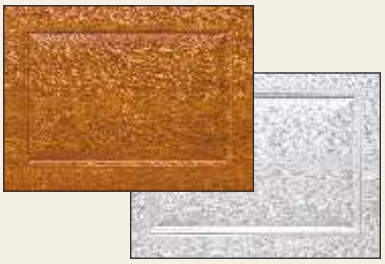

PRZETŁOCZENIA NYSKIE	PRZETŁOCZENIA NYSKIE	PRZETŁOCZENIA NYSKIE	PRZETŁOCZENIA NYSKIE	PRZETŁOCZENIA WYSOKIE	PRZETŁOCZENIA WYSOKIE	PRZETŁOCZENIA WYSOKIE	MIKRO-PRZETŁOCZENIA	SLICK PLUS	SLICK PLUS	SLICK PLUS
Złoty Dąb	Stary Dąb	Orzech	Mahagoń	RAL 9016	Złoty Dąb	Stary Dąb	RAL 9016	Złoty Dąb	Rdza	Stal Nierdzewna

Struktura i kolory bram TLP

Przetłoczenia niskie
standardowa struktura tynk

Makroprzetłoczenia standardowy
kolor RAL 9006

Kolory standardowe (tylko panel przetłoczenia niskie)

RAL 9001	RAL 9002	RAL 9006	RAL 9016
RAL 3000	RAL 5010	RAL 6005	RAL 6009
RAL 7016	RAL 8017	RAL 9005	

Inne powierzchni panelu są dostępne na życzenie.

Kolory z palety RAL są dostępne na życzenie.

RAL COLOURS

Dodatki do bram TLP

Komplet standardowy

Uchwyt

Rygiel

Ochrona przed pęknięcia sprężyn

Dodatki

Zamek

Ochrona przed pęknięcia liny

Kratki wentylacyjne

Elementy sterowania bram

Napęd ręczny

Napęd automatyczny

Semafor

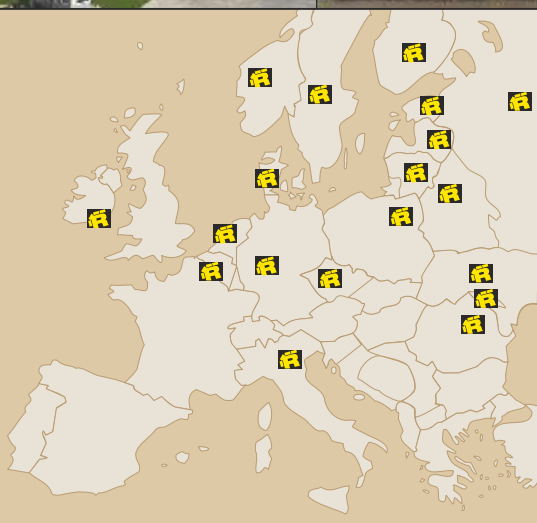

www.ryterna.pl