STD - vakionosto (normaalinosto)

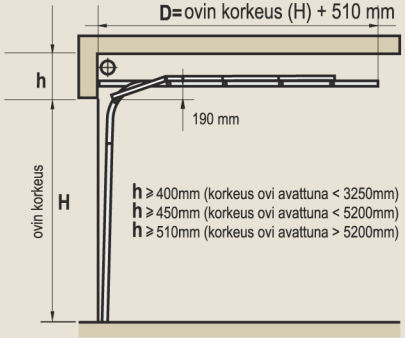

STD RM

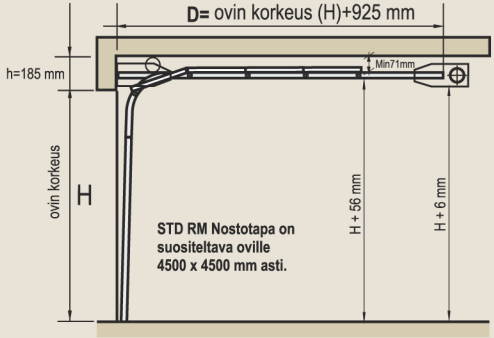

LHR FM - matalanosto, tuplakiskot, jousi edessa

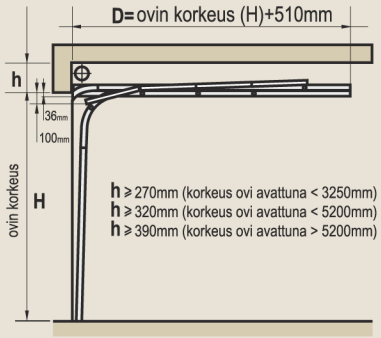

LHR RM - matalanosto, tuplakiskot, jousi takana

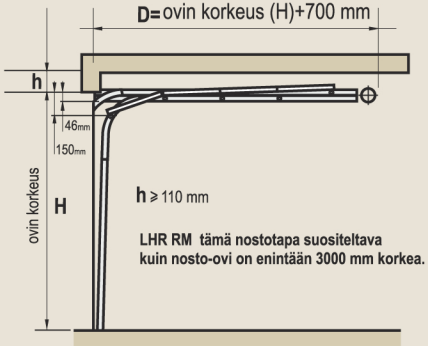

HL - korkeanosto

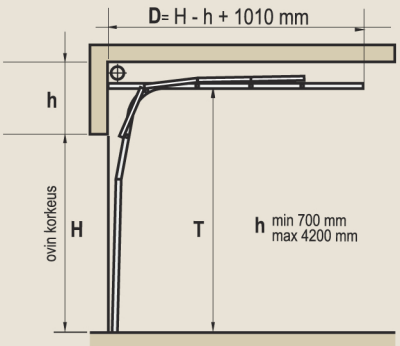

VL - pystysuora nosto, jousi ylhällä

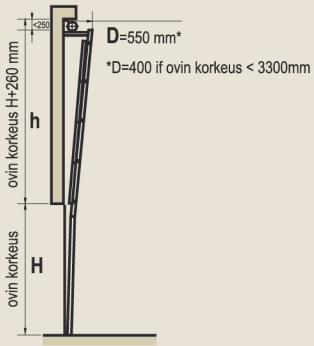
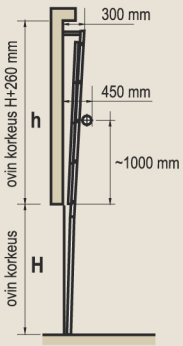
VL - pystysuora nosto, jousi alhalla